SCHIEDEL
SOLID VENT

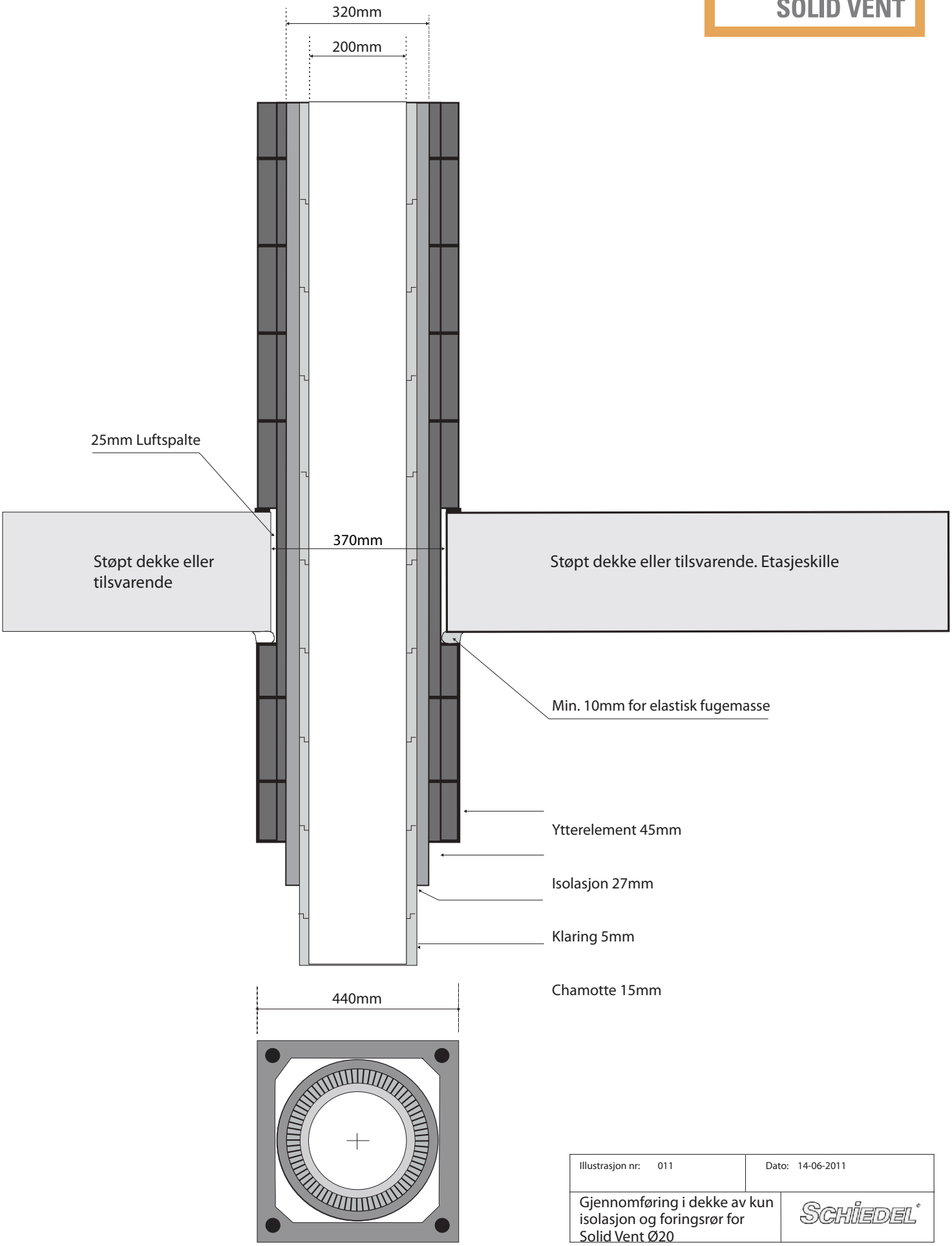

Illustrasjon nr: 011	Dato: 14-06-2011
Gjennomføring i dekke av kun isolasjon og foringsrør for Solid Vent Ø20	SCHIEDEL®

SCHIEDEL
SOLID VENT

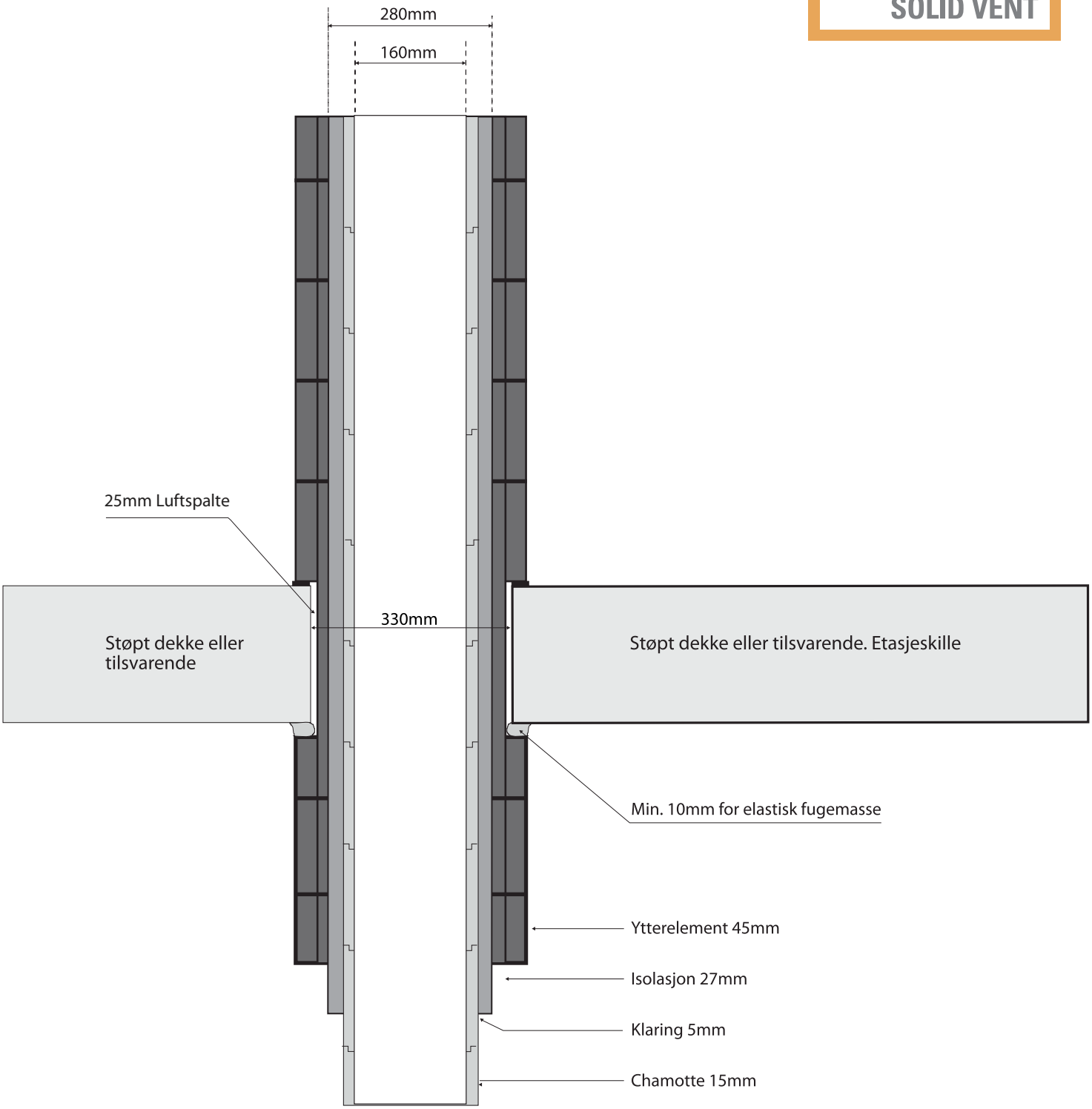

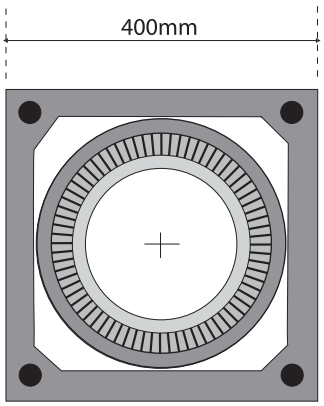

Illustrasjon nr: 012	Dato: 14-06-2011
Gjennomføring i dekke av kun isolasjon og foringsrør for Solid Vent Ø16	SCHIEDEL®

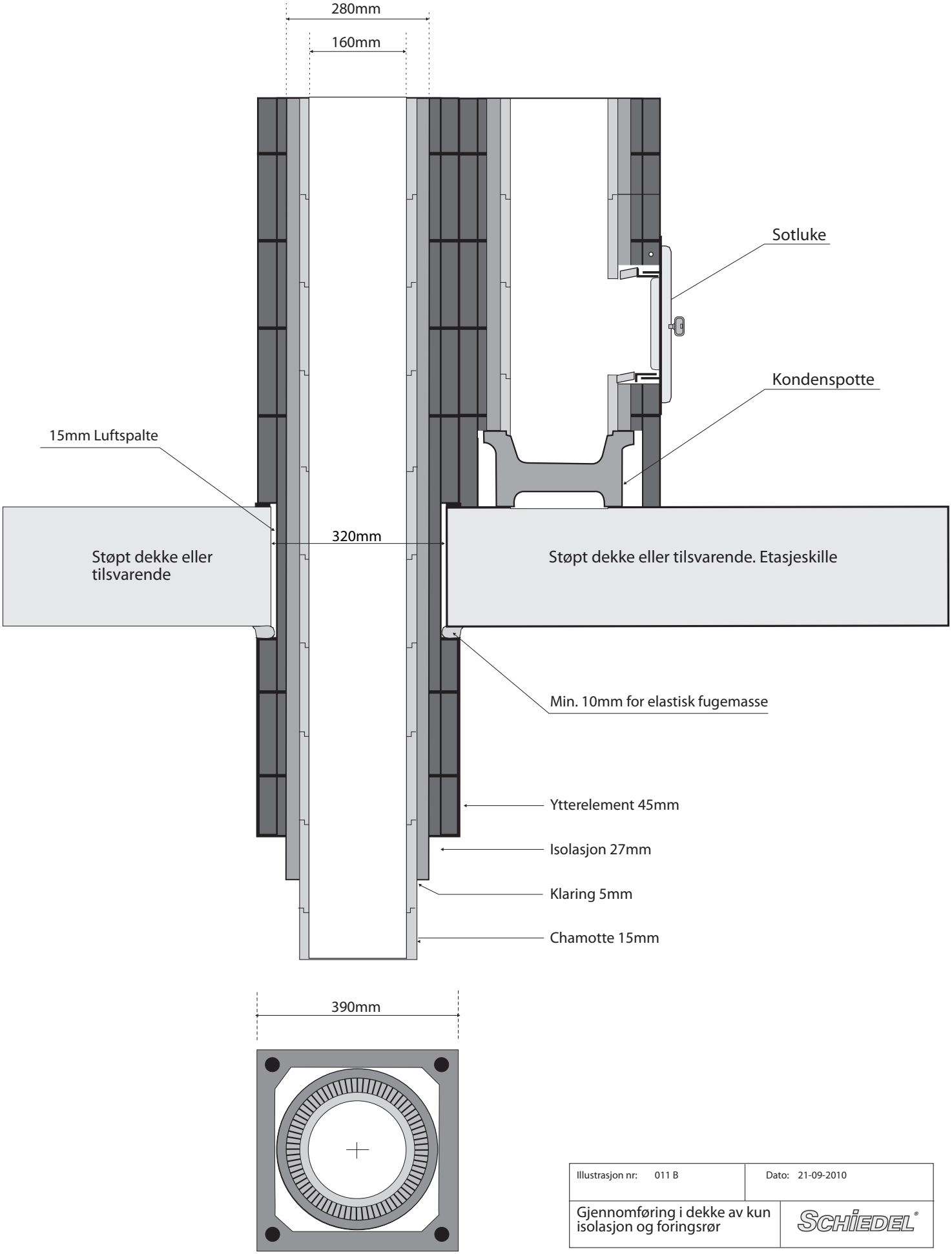

Illustrasjon nr: 011 B	Dato: 21-09-2010
Gjennomføring i dekke av kun isolasjon og foringsrør	SCHIEDEL®